TR 648 top2 RC-DCF KNX

Арт. №: 6489210

Дом и Автоматизация зданий
KNX

Описание

- Цифровые таймеры с годовой и астрономической программами
- Пружинные клеммы DuoFix Для 2 проводов каждая
- Текстовое меню настройки прибора
- 800 ячеек памяти
- Интерфейс для карты памяти Obelisk top2 (настройка прибора на ПК)
- Литиевая батарея с ресурсом 8 (восемь) лет!
- Время Включения/Выключения
- Программа Импульс
- Программа Цикл
- Широкий функционал настройки годовой программы
- Астрономическая программа (расчет времени заката и восхода солнца для каждого дня года)
- Принудительное переключение
- Переключение Постоянно Включено / Постоянно выключено
- Таймер обратного отсчета
- Встроенный счетчик часов наработки
- Программа праздничных дней, каникул
- Две случайные программы
- Подсветка дисплея (может быть отключена)
- Защита PIN кодом
- Автоматический переход на зимнее/летнее время
- Синхронизирует время и дату у других устройств, подключенных к шине

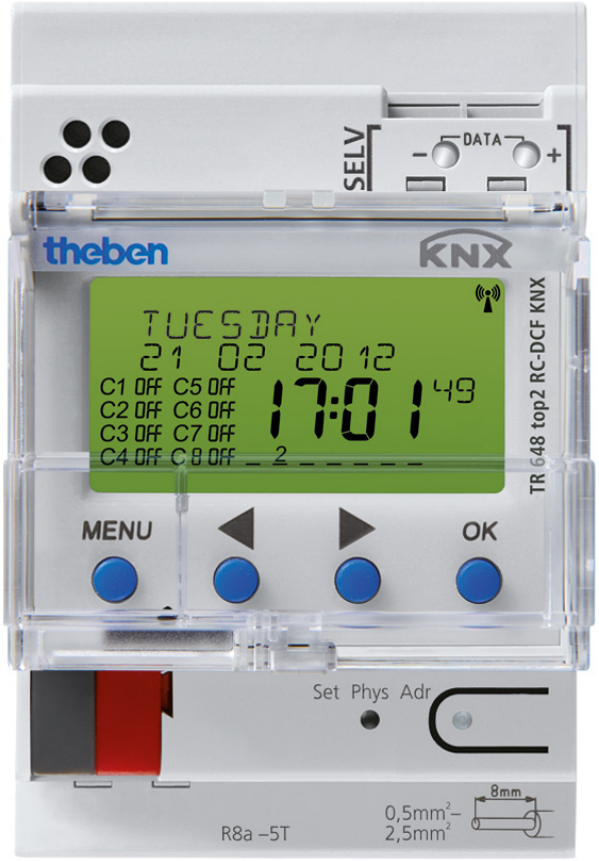

Технические характеристики

	TR 648 top2 RC-DCF KNX
Номинальное напряжение KNX	Шинное напряжение, ≤12 mA
Ширина	3 мо'дуль
Тип монтажа	DIN рейка
Количество каналов	8
Количество ячеек памяти	800
Точность хода	≤ ± 0,5 с/день (кварц) или DCF77

	TR 648 top2 RC-DCF KNX
Минимальный время переключения	1 s
Дисплей	LCD
Температура окружающей среды	-5°C ... 45°C
Степень защиты	IP 20
Класс электрической защиты	III в соответствии с EN 60 730-1

TR 648 top2 RC-DCF KNX

Арт. №: 6489210

Пример подключения

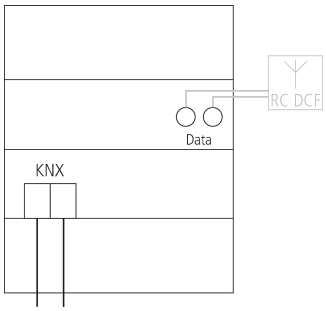

Чертежи

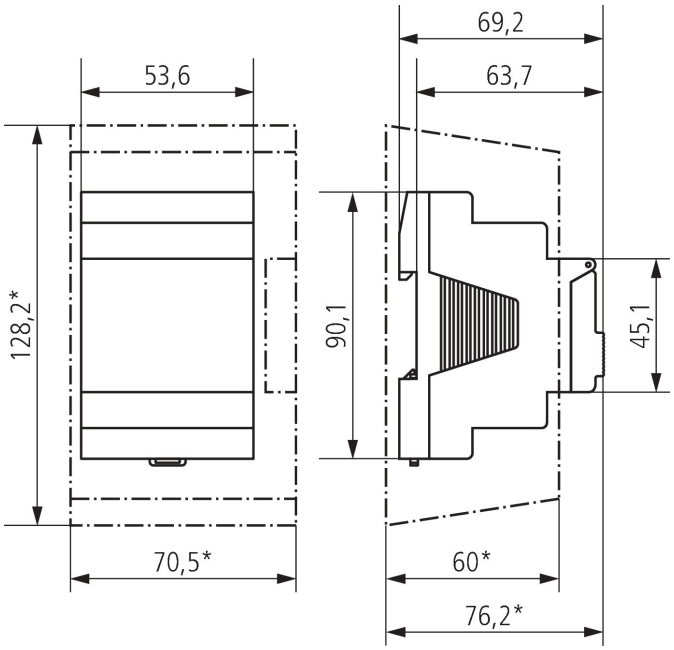

Аксессуары

RC-DCF
Арт. №: 9070410

OBELISK top2/3
Арт. №: 9070409

OBELISK top2
Арт. №: 9070404